ЭНЕРГОМИР
www.energomir.su

Модулируемые от 348 до 2900 кВт

ALPHATHERM

Газовая горелка

GAMMA GAS P190/M
GAMMA GAS P250/M

348 - 2900 кВт

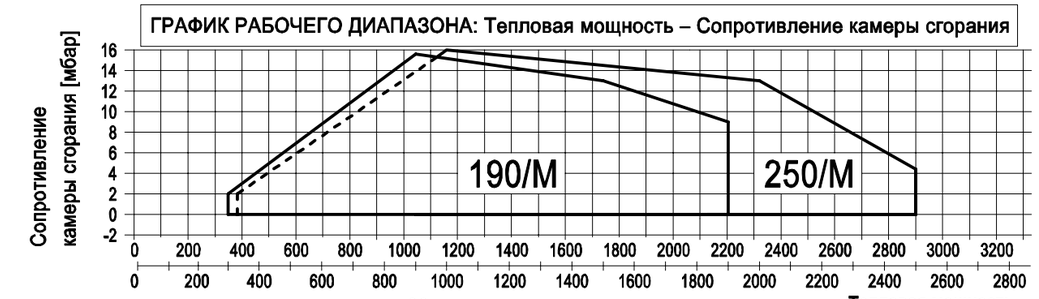

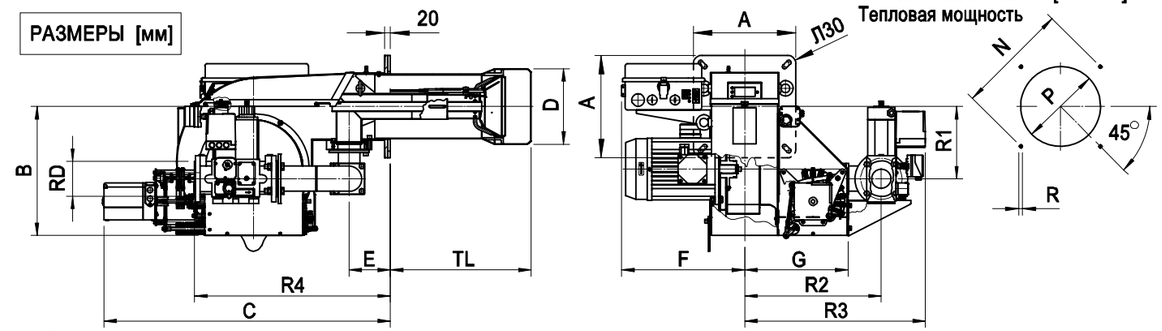

МОДЕЛЬ		GAS P190/MCE	GAS P250/MCE
Мощность мин. 1-й ступени/мин. 2-й ступени – макс. 2-й ступени *	[Мкал/ч]	300/900-1900	330/1000-2500
Мощность мин. 1-й ступени/мин. 2-й ступени – макс. 2-й ступени *	[кВт]	348/1044-2204	383/1160-2900
Расход G20 (ПРИРОДНЫЙ ГАЗ) мин. 1-й ступени/мин. 2-й ступени – макс. 2-й ступени *	[м³/ч]	35/105-222	39/117-292
Расход G31 (сжиженный газ) мин. 1-й ступени/мин. 2-й ступени – макс. 2-й ступени *	[м³/ч]	14/41-86	15/45-113
Топливо: Природный газ (вторая группа)- сжиженный газ (третья группа)			
Категория топлива: $I_{2R}, I_{2H}, I_{2L}, I_{2E}, I_{2E+}, I_{2Er}, I_{2ELL}, I_{2E(R)B}$ / $I_{3B/P}, I_{3+}, I_{3P}, I_{3B}, I_{3R}$			
Периодическая работа (мин. 1 остановка каждые 24 часа) Двухступенчатая или модулирующая			
Допустимые условия эксплуатации / хранения: -15...+40°C/ -20...+70°C, макс. относ. влажн. 80%			
Макс. температура воздуха для горения	[°C]	60	60
Минимальное давление газа D2" FS50 ПРИРОДНЫЙ ГАЗ/СЖИЖЕННЫЙ ГАЗ **	[мбар]	107/53	181/94
Минимальное давление газа DN65 FS65 ПРИРОДНЫЙ ГАЗ/СЖИЖЕННЫЙ ГАЗ **	[мбар]	46/31	84/54
Минимальное давление газа DN80 FS80 ПРИРОДНЫЙ ГАЗ/СЖИЖЕННЫЙ ГАЗ **	[мбар]	30/25	56/45
Минимальное давление газа DN100 F100 S100 ПРИРОДНЫЙ ГАЗ/СЖИЖЕННЫЙ ГАЗ **	[мбар]	21/22	39/38
Максимальное давление на входе в клапана (Pe.макс)	[мбар]	200-500	200-500
Номинальная электрическая мощность	[кВт]	5.5	8
Двигатель вентилятора	[кВт]	5.5	7.5
Номинальная потребляемая мощность	[A]	10.5	16.5
Дополнительная номинальная потребляемая мощность	[A]	0.4	0.4
Напряжение питания:		3~400В,1/Ф~230В-50Гц	3~400В,1/Ф~230В-50Гц
Уровень электрозащиты:		IP44	IP44
Уровень шума *** мин.-макс.	[Дб]	79-82	81-85
Вес горелки	[кг]	128	158

* Исходные условия: Температура окружающей среды 20°C - барометрическое давление 1013 мбар – Высота над уровнем моря – 0 м
** Минимальное давление на подаче газа на рампе для получения максимальной мощности горелки с учетом нулевого давления в камере сгорания.
*** Уровень шума измерен в лаборатории при работающей горелке на бета-котле, дистанция 1 м (UNI EN ISO 3746).

* : Размеры рекомендуемых подключений горелки к котлу.

МОДЕЛЬ	A	B	C	D	E	F	G	TL	N мин.	N *	N макс.	P мин.	P *	P макс.	R	R1	R2	R3	R4	RD	Вес АРМАТУРЫ
GAS P190/MCE-D2"	360	453	1010	265	145	432	363	495	396	424	438	280	280	320	M14	254	509	672	504	Rp 2	22 кг
GAS P190/MCE-DN65	360	453	1010	265	145	432	363	495	396	424	438	280	280	320	M14	254	480	634	688	DN65	37 кг
GAS P190/MCE-DN80	360	453	1010	265	145	432	363	495	396	424	438	280	280	320	M14	254	480	647	708	DN80	47 кг
GAS P190/MCE-DN100	360	453	1010	265	145	432	363	495	396	424	438	280	280	320	M14	254	480	654	748	DN100	57 кг
GAS P250/MCE-D2"	360	453	1010	270	145	432	363	495	396	424	438	280	280	320	M14	254	509	672	504	Rp 2	22 кг
GAS P250/MCE-DN65	360	453	1010	270	145	432	363	495	396	424	438	280	280	320	M14	254	480	634	688	DN65	37 кг
GAS P250/MCE-DN80	360	453	1010	270	145	432	363	495	396	424	438	280	280	320	M14	254	480	647	708	DN80	47 кг
GAS P250/MCE-DN100	360	453	1010	270	145	432	363	495	396	424	438	280	280	320	M14	254	480	654	748	DN100	57 кг

www.ayaks-tcd.ru